Kabelmantel-Aufraumaschine
AWM-PF-01

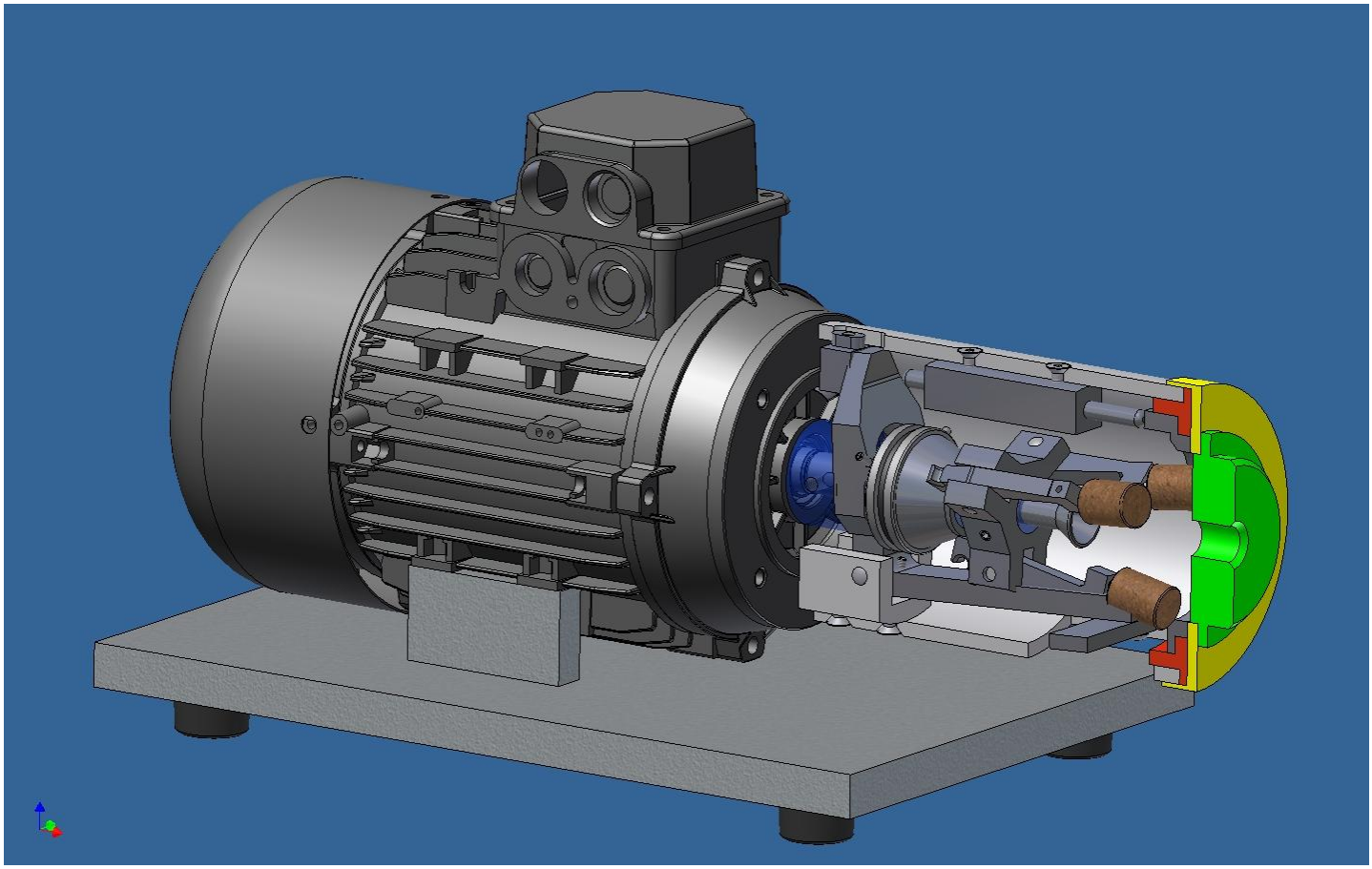

Technische Daten:

Abmessungen:	230 x 480 x 220 mm
Gewicht:	12 kg
Anschluss:	230 V 50 Hz
Leistung:	0,25 kW
Aufrauhlänge:	5 – 20 mm
Kabeldicken:	1 – 12 mm AD

AWM Weidner
Kettemerstr. 25 D-70794 Filderstadt
Tel.: 0711 7009503 Fax. 0711 7009504
info@awm-weidner.de **www.awm-weidner.de**

ALL WIRE MATERIAL BY WEIDNER